НАЙТ / ВАЙТ

Шафа / Шкаф **4D(2S)**

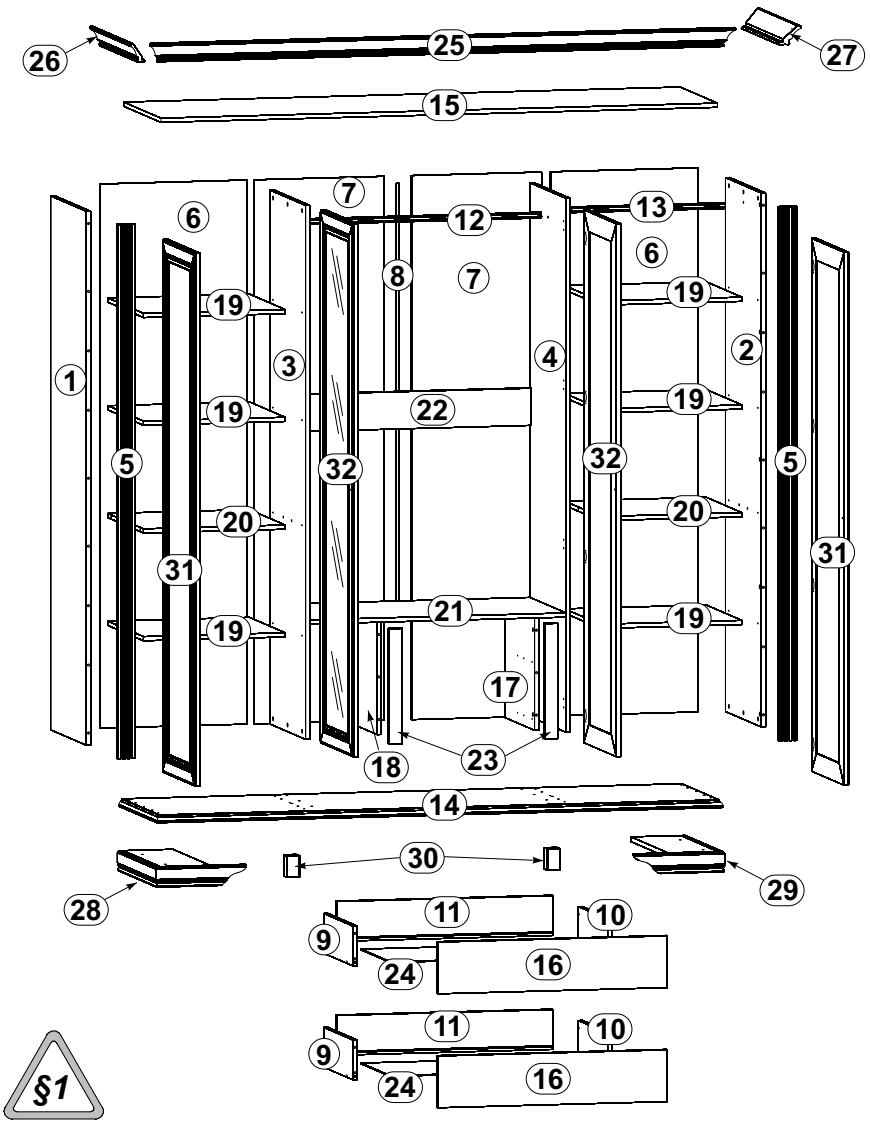

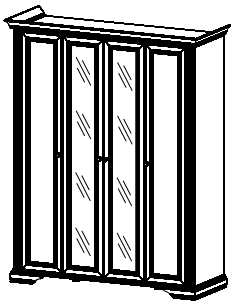

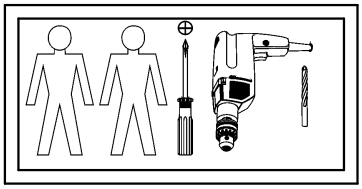

§1

A	B	C		D
1	NT1-101	2012	554	1/8
2	NT1-102	2012	554	1/8
3	NT1-103	2012	554	2/8
4	NT1-104	2012	554	2/8
5	NT1-505	2012	68	1/8
6	NT1-901	2046	566	1/8
7	NT1-902	2046	501	1/8
8	LH-2011	2011	14	1/8
9	NT1-559	450	150	2/8
10	NT1-560	450	150	2/8
11	NT1-561	834	150	2/8

A	B	C		D
12	DR-985	985	24	2/8
13	DR-542	542	24	2/8
14	NT1-201	2185	588	3/8
15	NT1-202	2150	576	3/8
16	NT1-016	885	185	4/8
17	NT1-127	434	458	4/8
18	NT1-128	434	458	4/8
19	NT1-301	547	550	4/8
20	NT1-302	547	550	4/8
21	NT1-303	990	554	4/8
22	NT1-404	990	170	4/8

A	B	C		D
23	NT1-409	434	50	4/8
24	NT1-916	849	449	4/8
25	NT1-502	2264	102	5/8
26	NT1-503	631	102	5/8
27	NT1-504	631	102	5/8
28	NT1-577	594	350	6/8
29	NT1-578	594	350	6/8
30	NT1-590-01	80	50	6/8
31	NT1-001	2006	500	7/8
32	NT1-002	2006	500	8/8

8x **a68**	8x **a99**	8x D1,5 **b33**	8x **b43**	4x **c409**	24x ϕ5x17 mm **d1**	16x ϕ6,3x13 mm **e2**	12x ϕ6x13 mm **e3**	2x ∅7x60 mm **e8**
4x ∅7x28mm **e22**	8x ϕ5x50 mm **e32**	52x ϕ8x30 mm **f1**	4x M4x30 mm **j6**	6x **k1**	170x **l1**	4x **n1**	1x **n26**[1]	2x **n40**
8x 42x22 mm **n900**	4x ∅3,5x13 mm **p1**	16x ϕ3,5x13 mm **p5**	4x ϕ3,5x16 mm **p25**	7x ϕ3,5x16 mm **p38**	9x ∅4x20 mm **p39**	4x ∅3x7 mm **p46**	32x ϕ3,5x15 mm **p51**	8x ϕ3x12 mm **p54**
62x ϕ15x12mm #16 **r1**	62x 20/11 **r42**	46x ø16 **s2**	2x 433 mm **t37**	2x 450 mm **w24**[DR]	2x 450 mm **w24**[CR]	2x 450 mm **w24**[DL]	2x 450 mm **w24**[CL]	1x **z1**
2x ∅6x15 мм **d4**								

1


§2
§6

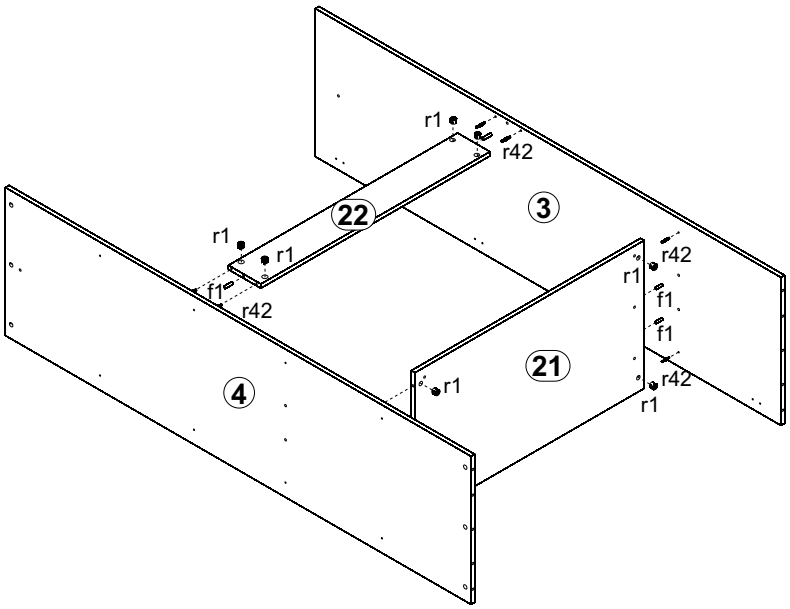
r1
r42
22
3
r1
r1
r42
f1
r42
r1
f1
f1
21
4
r1
r42
r1

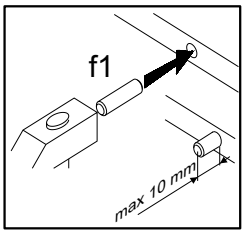
f1
max 10 mm

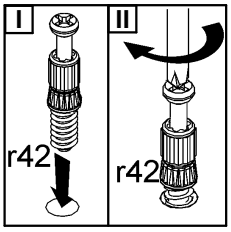
I
II
r42
r42

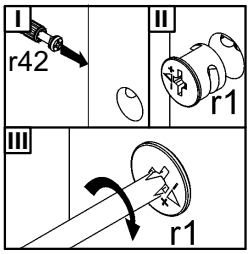
I
II
r42
r1
III
r1

2

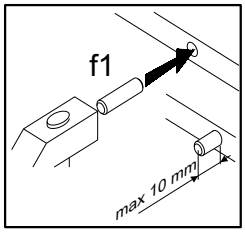
f1
max 10 mm

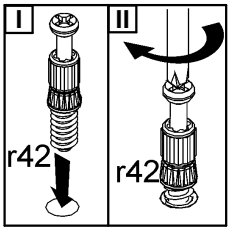
I
II
r42
r42

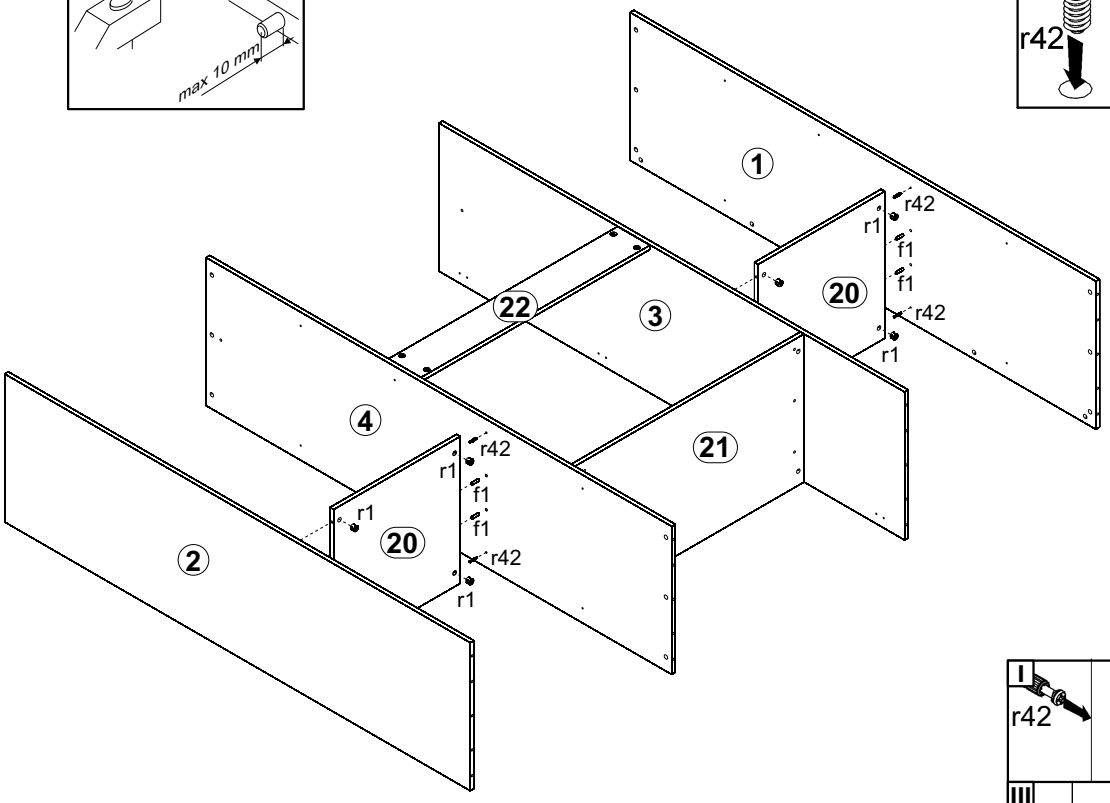
1
r42
r1
f1
f1
20
r42
r1
22
3
4
21
2
r42
r1
f1
r1
f1
20
r42
r1

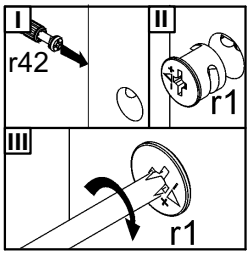
I
II
r42
r1
III
r1

3

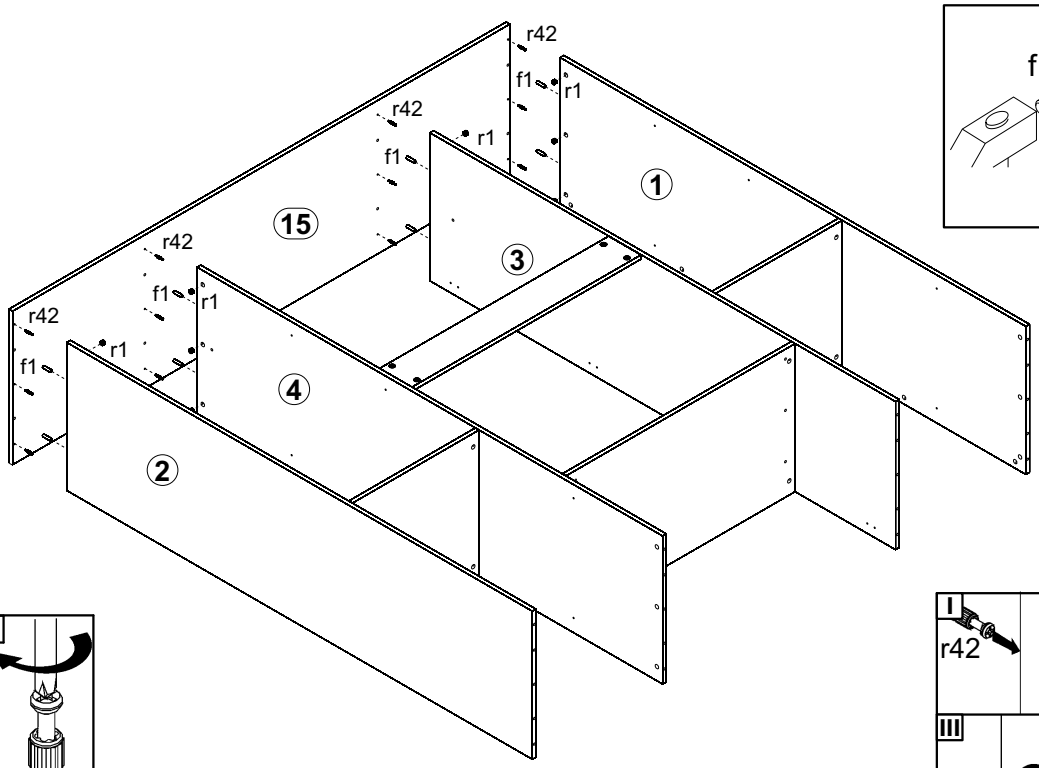
r42
f1
r1
15
1
3
4
2

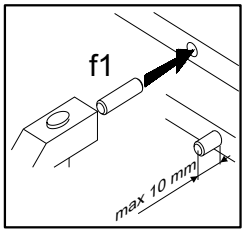
f1
max 10 mm

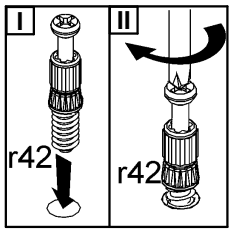
I
II
r42
r42

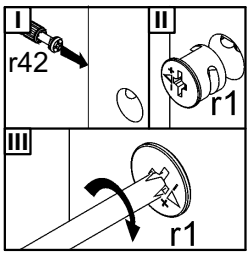
I
II
r42
r1
III
r1

4

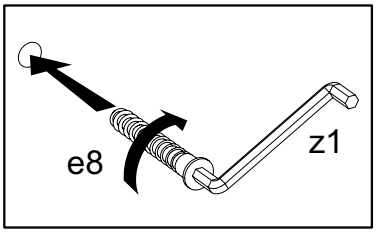
e8
z1

30
§13
30
r42
f1
r1
e8
14
17
18
4
2
3
1

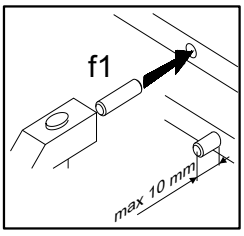
f1
max 10 mm

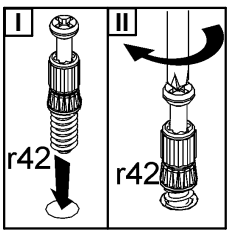
I
II
r42
r42

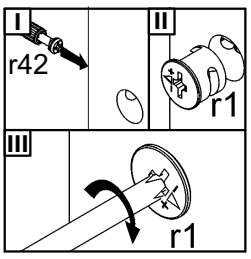
I
II
r42
r1
III
r1

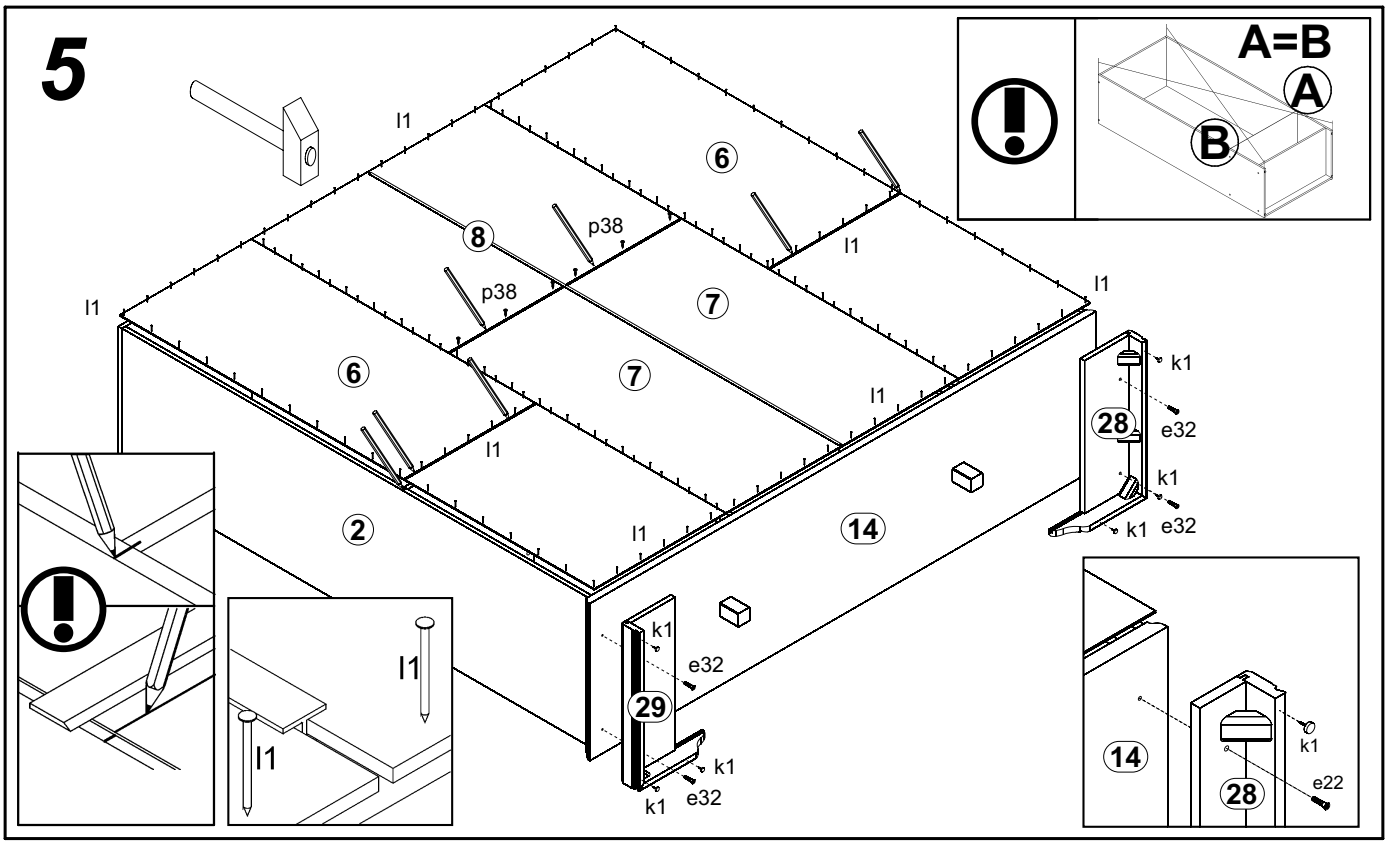
5
A=B
A
B
l1
6
8
p38
7
2
14
28
k1
e32
29
e22

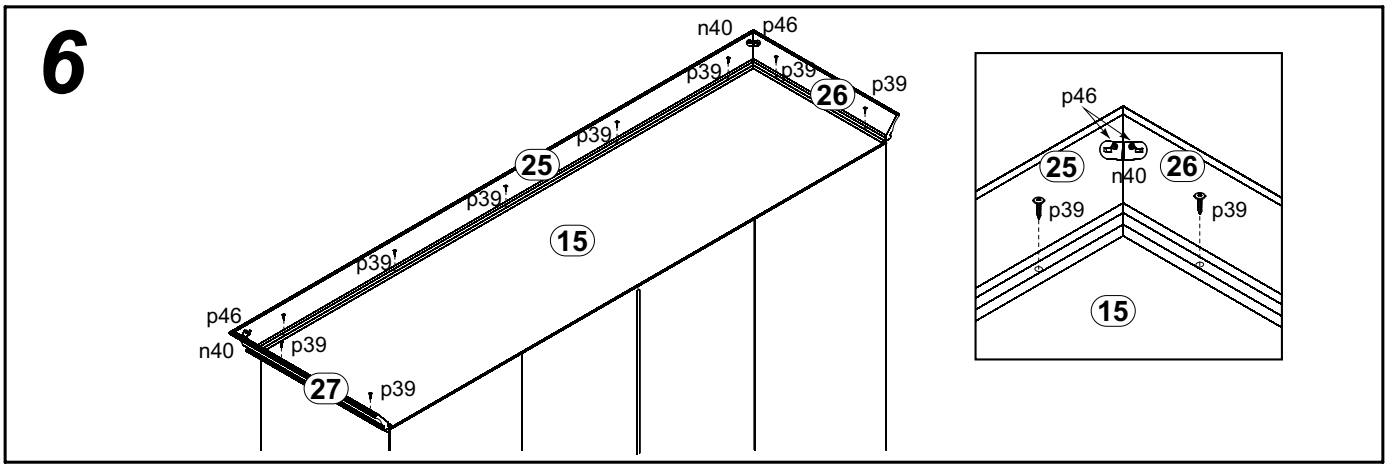
6
n40
p46
p39
26
25
15
27

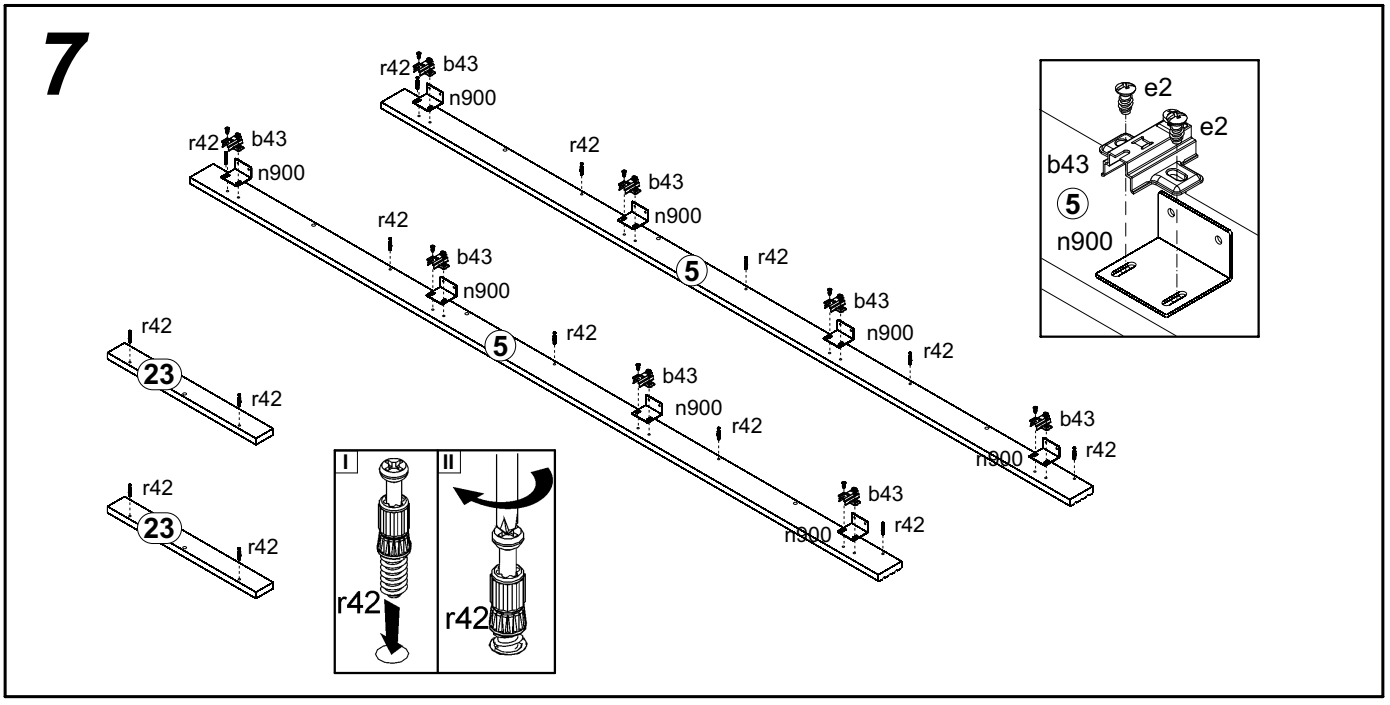
7
r42
b43
n900
5
23
e2
I
II

8

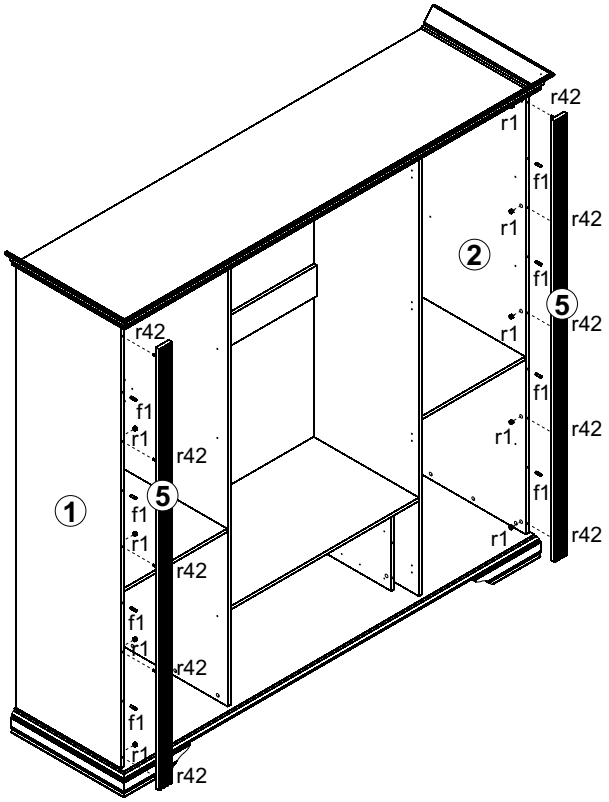
r42
r1
f1
2
5
1

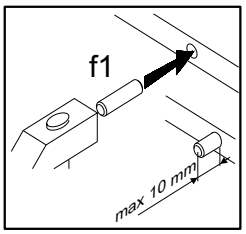
f1
max 10 mm

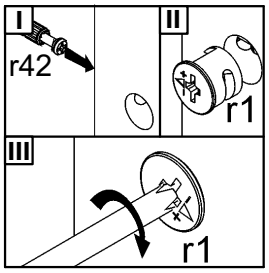
I
II
r42
r1
III
r1

9

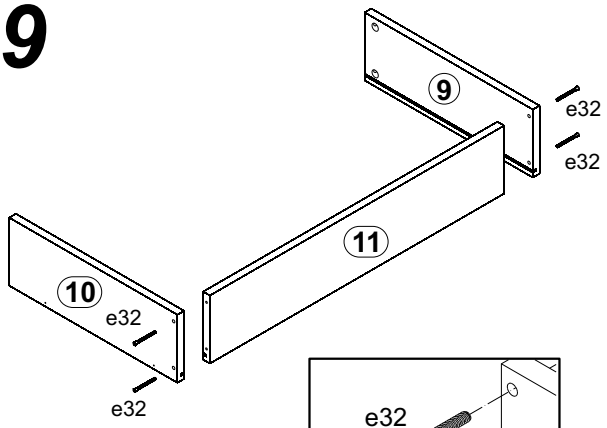
9
e32
e32
11
10
e32
e32

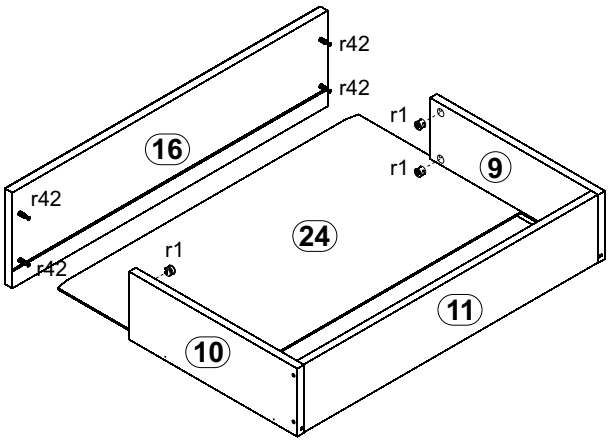
r42
r42
r1
r1
16
9
r42
24
r1
r42
11
10

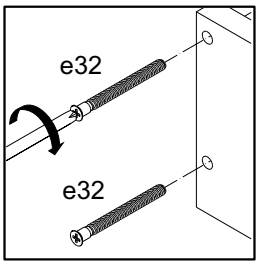
e32
e32

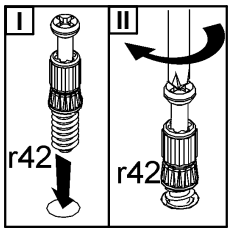
I
II
r42
r42

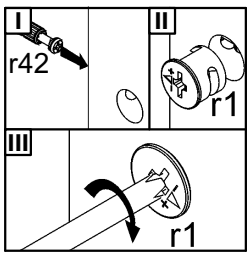
I
II
r42
r1
III
r1

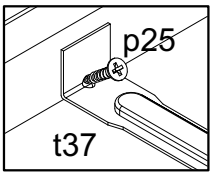
p25
t37

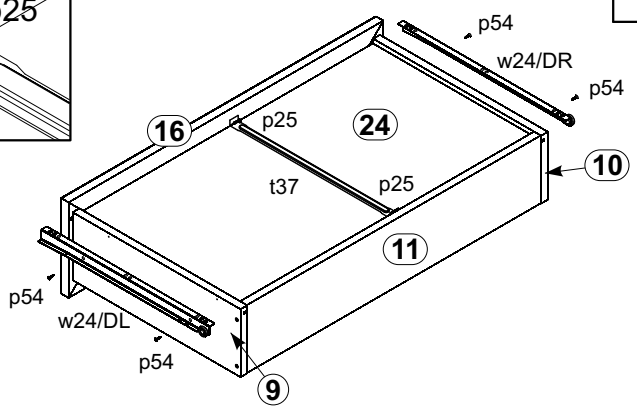
p54
w24/DR
p54
16
p25
24
t37
p25
10
11
p54
w24/DL
p54
9

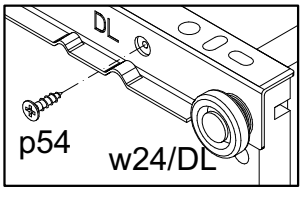
DL
p54
w24/DL

10

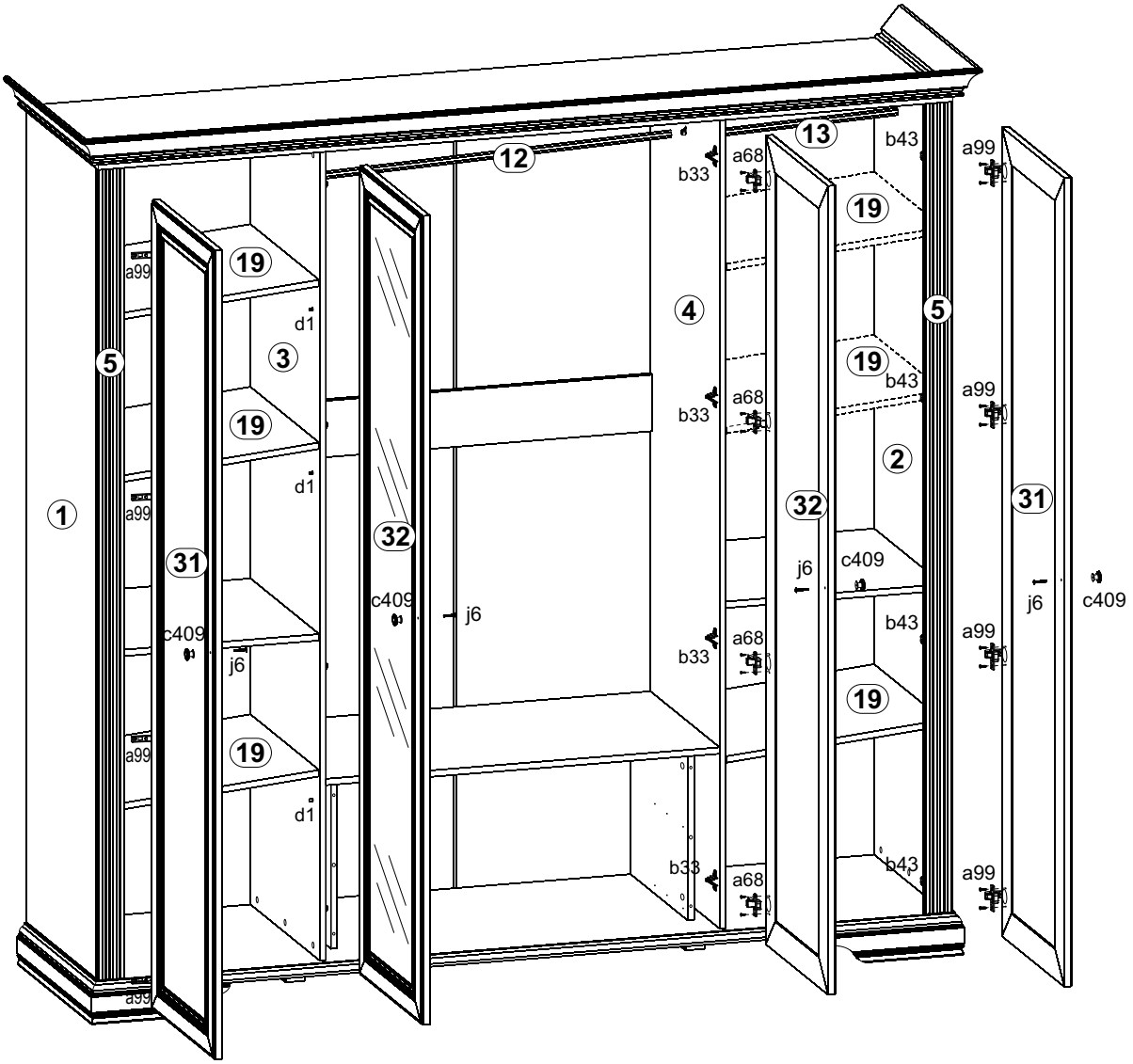
12
13
b43
a68
b33
a99
19
4
5
3
d1
2
32
31
j6
c409
1

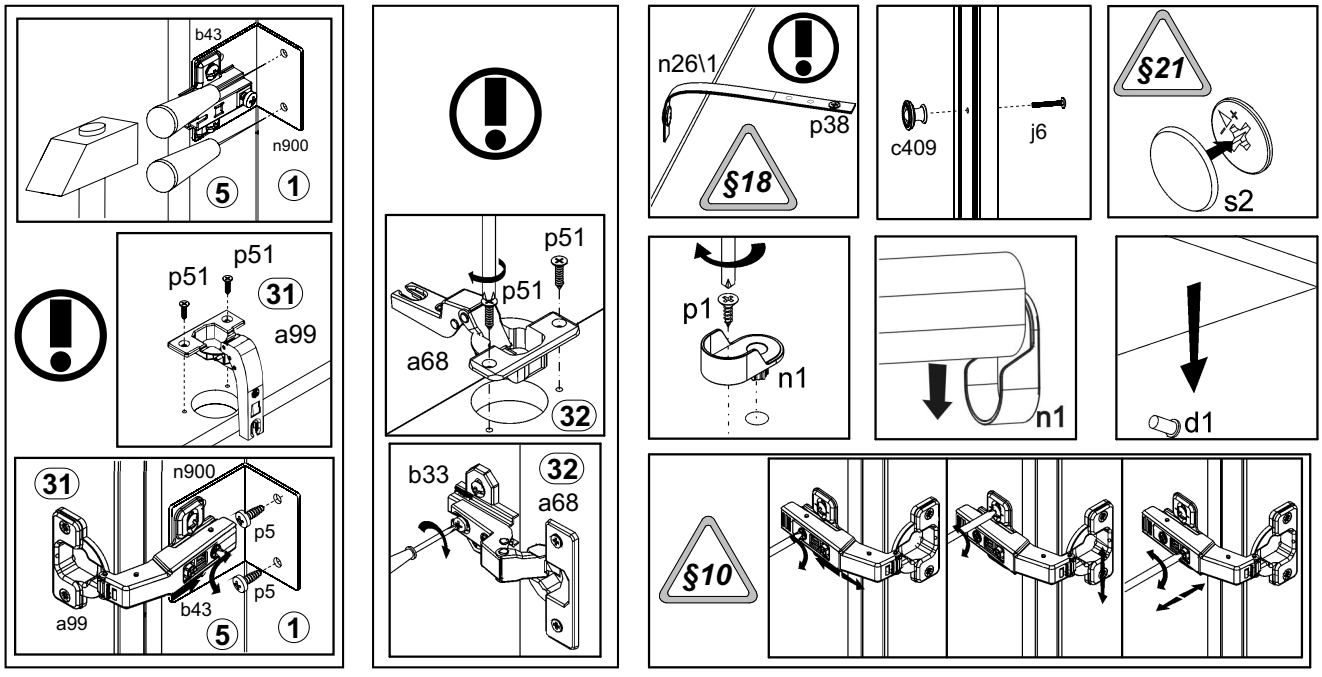
b43
n900
5
1
p51
31
a99
a68
32
b33
p5
b43
n26\1
p38
§18
c409
j6
§21
s2
p1
n1
d1
§10

11

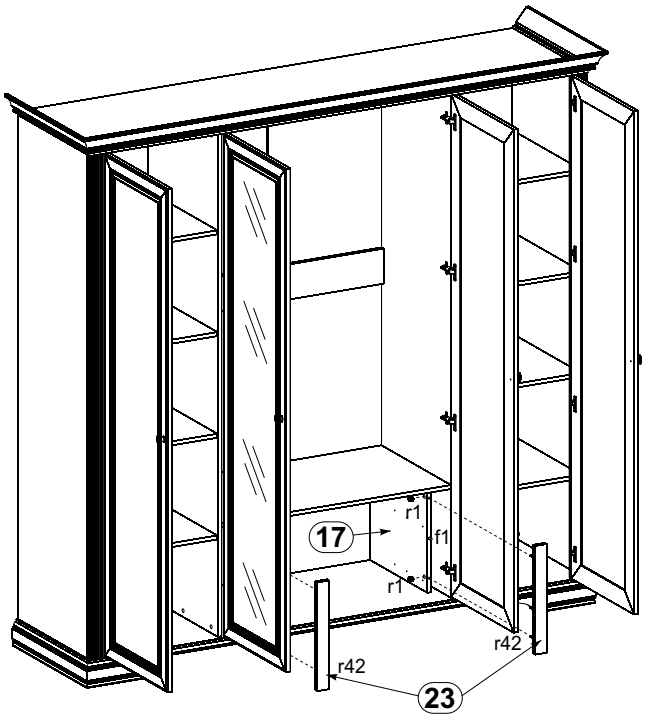
17
r1
f1
r1
r42
r42
23

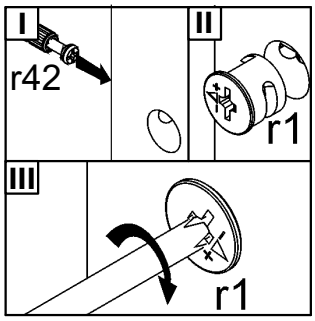
I
r42
II
r1
III
r1

12

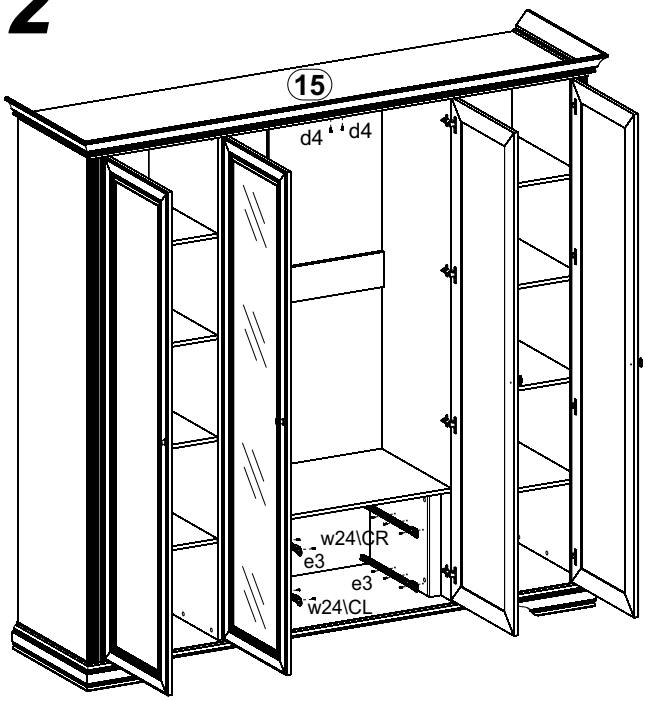
15
d4
d4
w24\CR
e3
e3
w24\CL

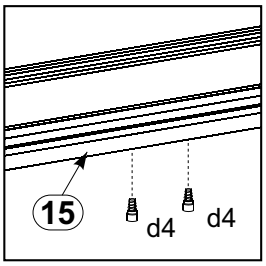
15
d4
d4

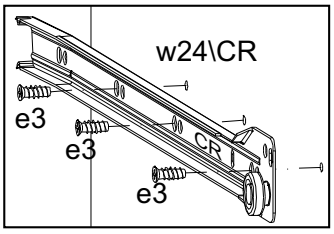
w24\CR
e3
e3
e3
CR

