НАЙТ / ВАЙТ

Тумба приліжкова / Тумба прикроватная **1S**

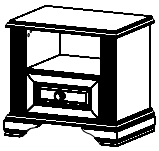

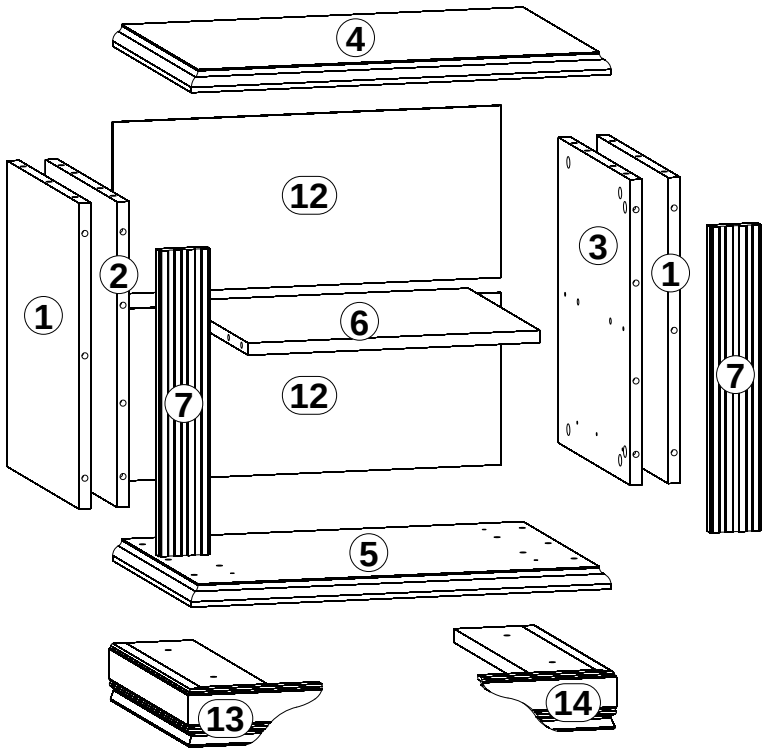

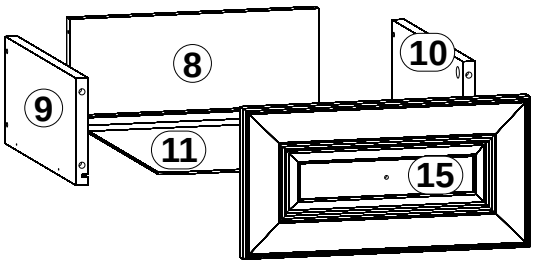

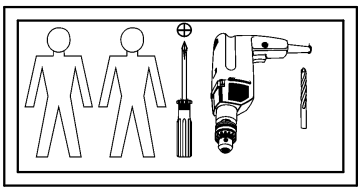

§1

A	B	C		D
1	NT1-122	400	354	1/3
2	NT1-123-01	399,5	354	1/3
3	NT1-124-01	399,5	354	1/3
4	NT1-219	561	388	1/3
5	NT1-220	561	388	1/3
6	NT1-312	390	354	1/3
7	NT1-520	400	68	1/3
8	NT1-556	333	140	1/3
9	NT1-557-01	350	140	1/3
10	NT1-558-01	350	140	1/3
11	NT1-914	348	348	1/3
12	NT1-915	222	514	1/3
13	NT1-571	394	180	2/3
14	NT1-572	394	180	2/3
15	NT1-013	196	383	3/3

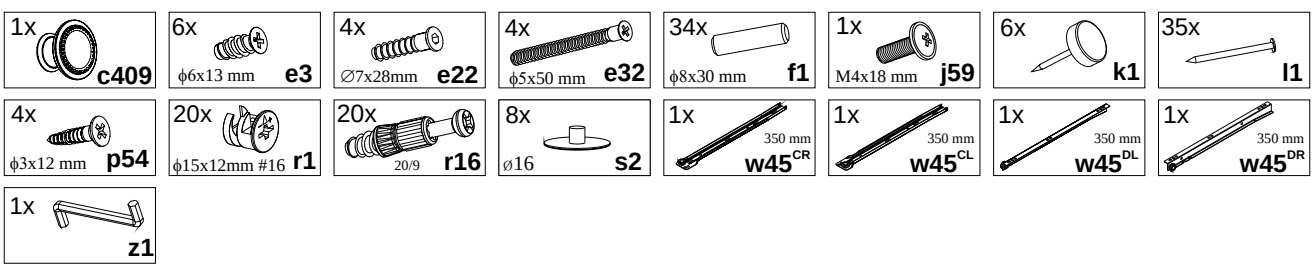

1 §2

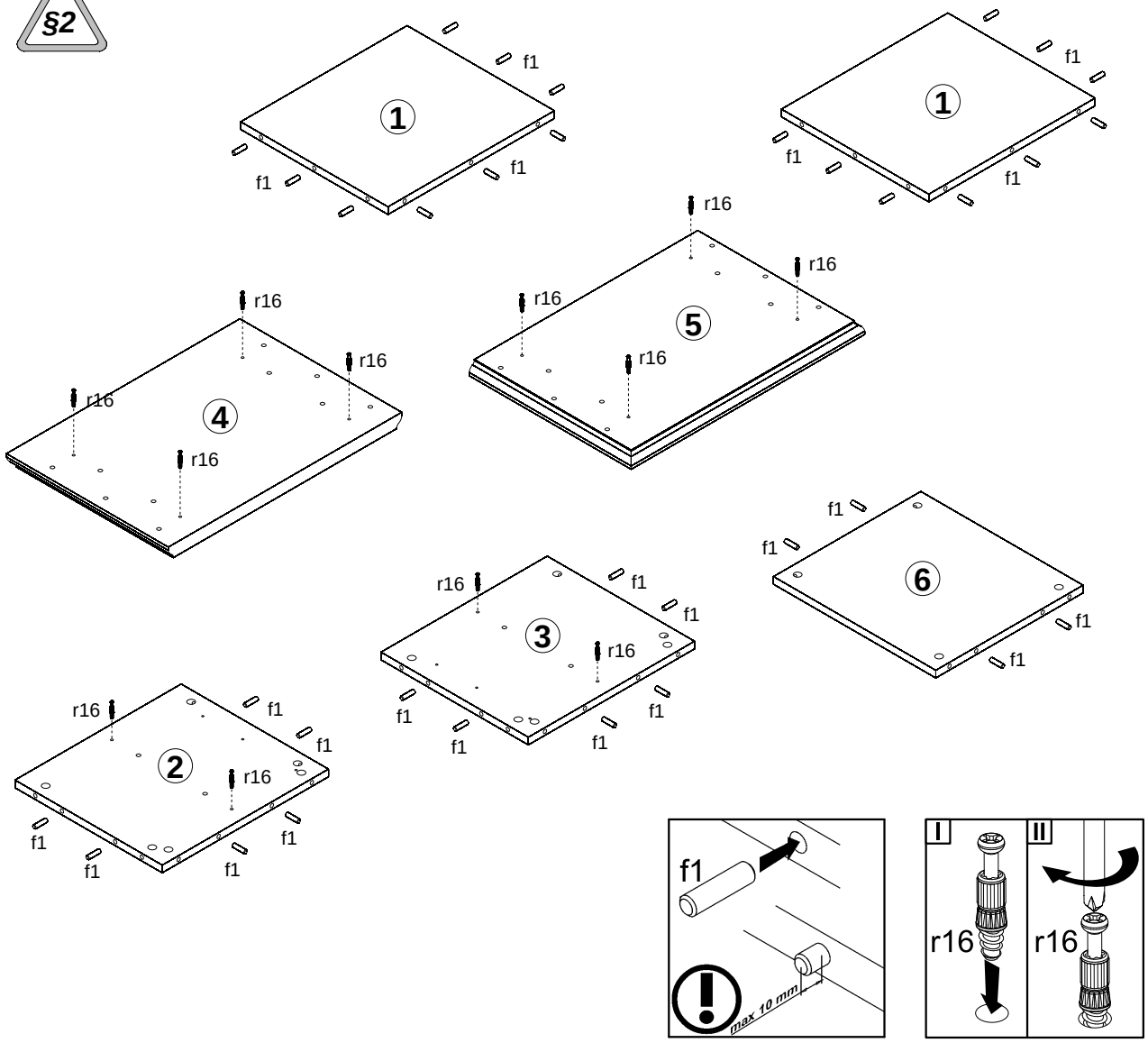

2 §6

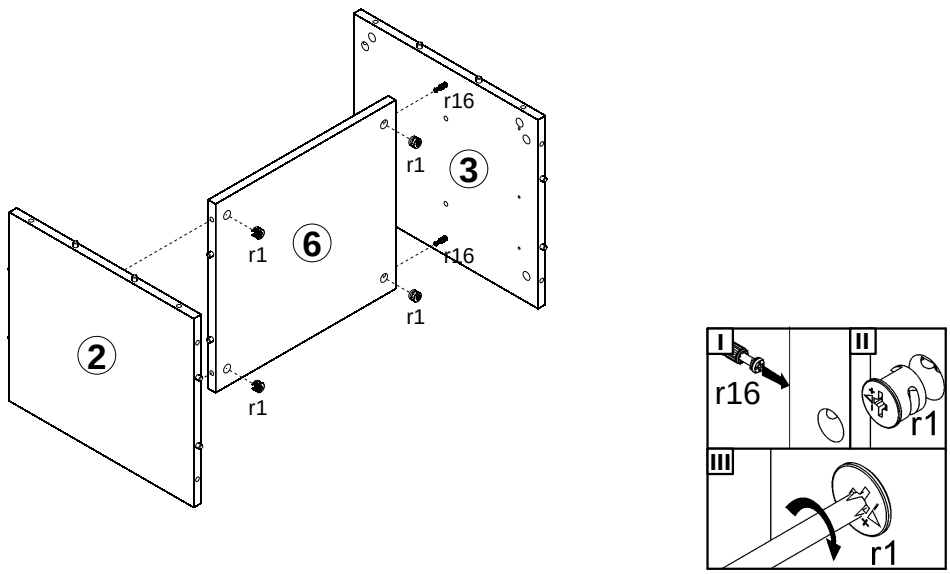

3

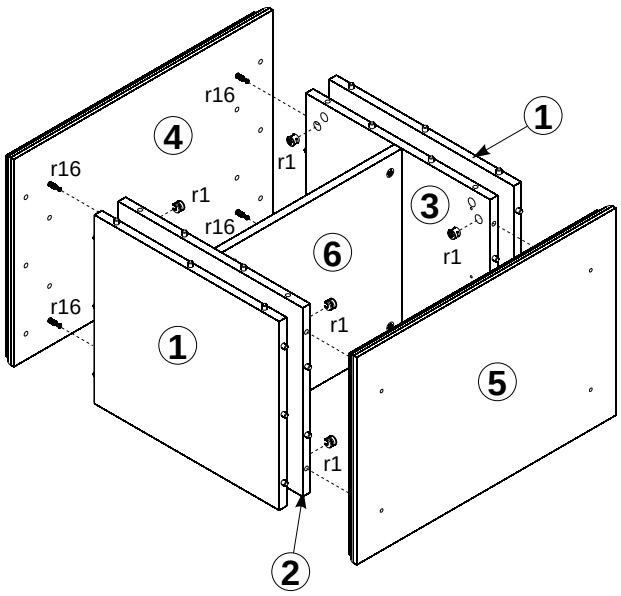
r16
r1
4
1
3
6
5
2

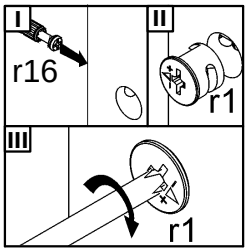
I
II
III
r16
r1
r1

4

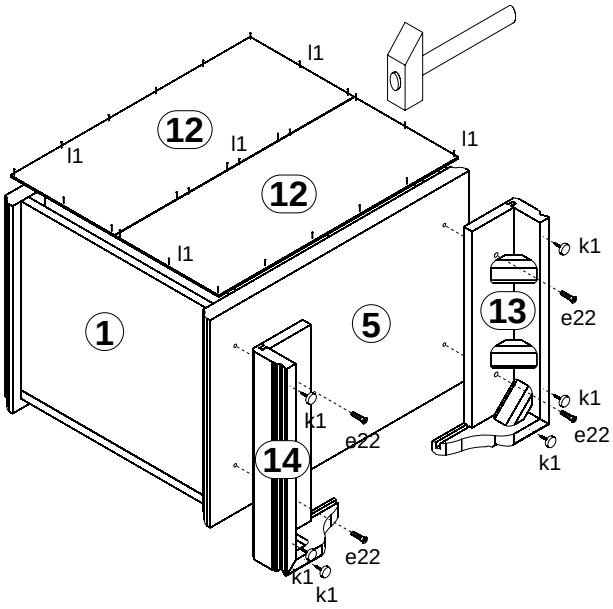
l1
12
l1
l1
12
l1
1
5
13
k1
e22
k1
e22
k1
14
k1
e22
k1

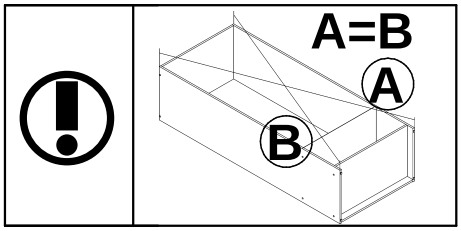
A=B
A
B

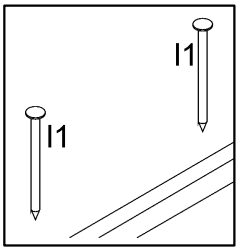
l1
l1

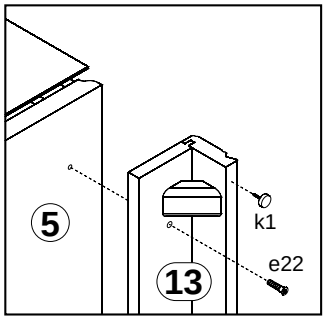
5
k1
13
e22

5

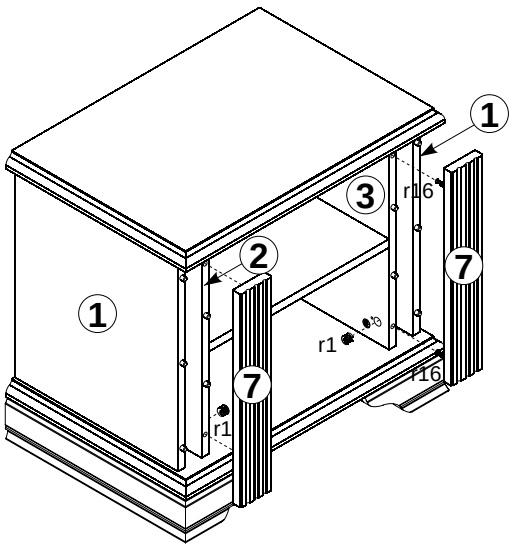
1
3
r16
2
7
1
r1
7
r16
r1

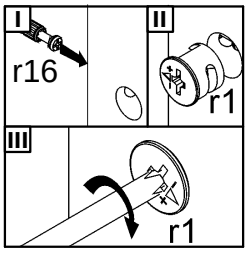
I
II
III
r16
r1
r1

6

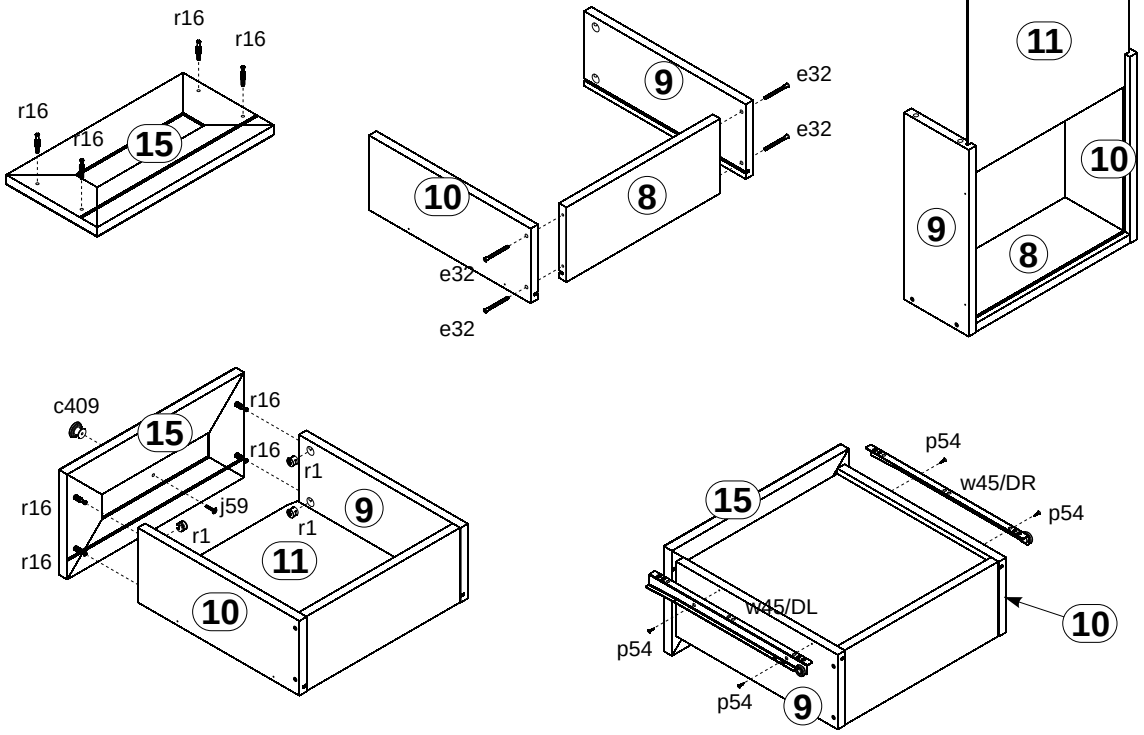
r16
r16
r16
r16
15
9
e32
e32
10
8
e32
e32
11
10
9
8
c409
15
r16
r16
r1
r16
j59
9
r1
r1
r16
11
10
p54
w45/DR
p54
15
w45/DL
10
p54
p54
9

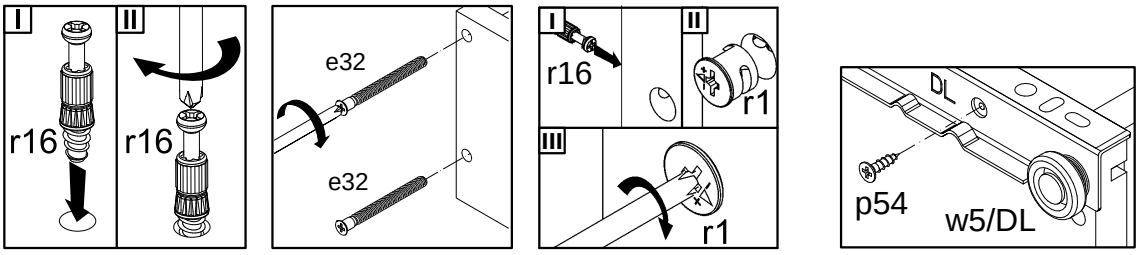
I
II
r16
r16
e32
e32
I
II
r16
r1
III
r1
DL
p54
w5/DL

7

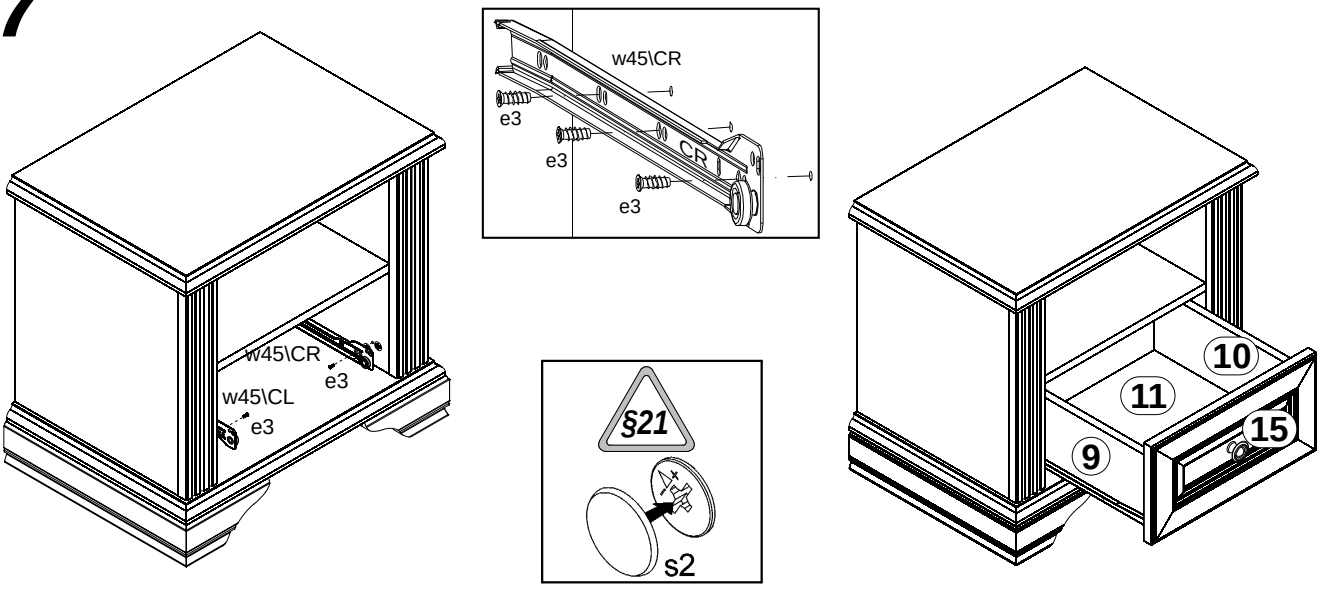
w45\CR
e3
e3
e3
w45\CR
e3
w45\CL
e3
§21
s2
10
11
15
9