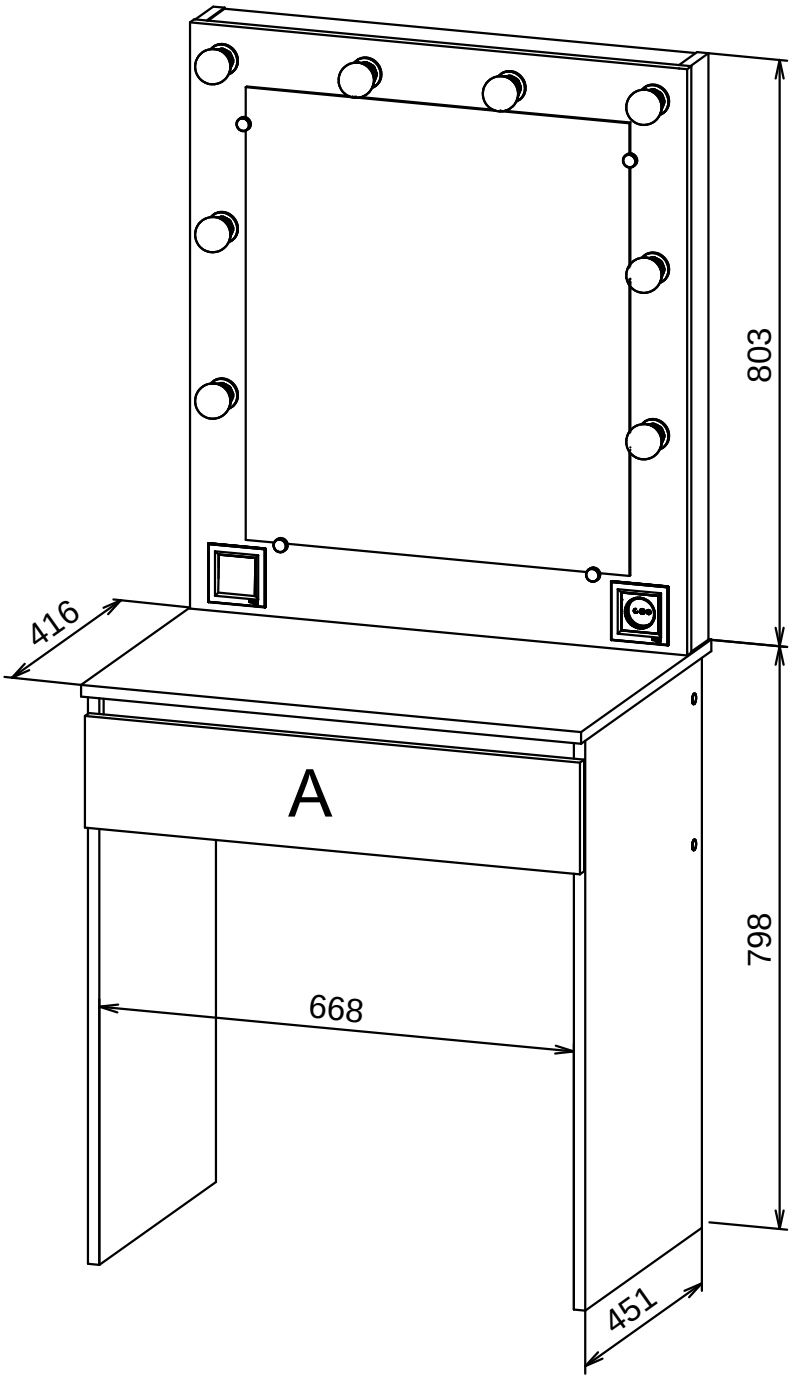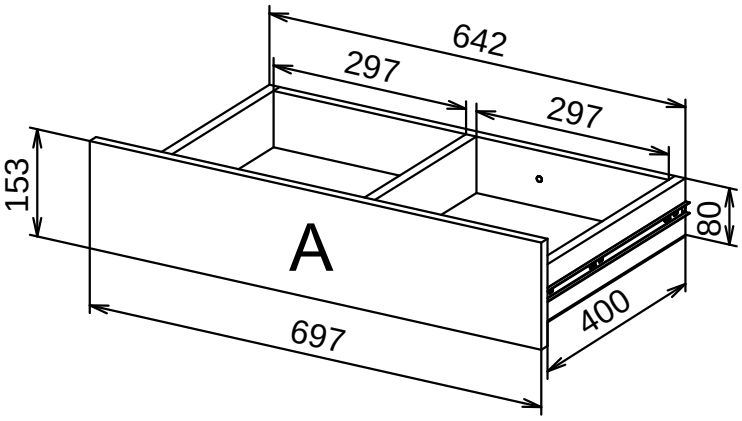Візажний-700	Ширина	Глибина	Висота
	700	500	1600